版 本	分 区	变更说明

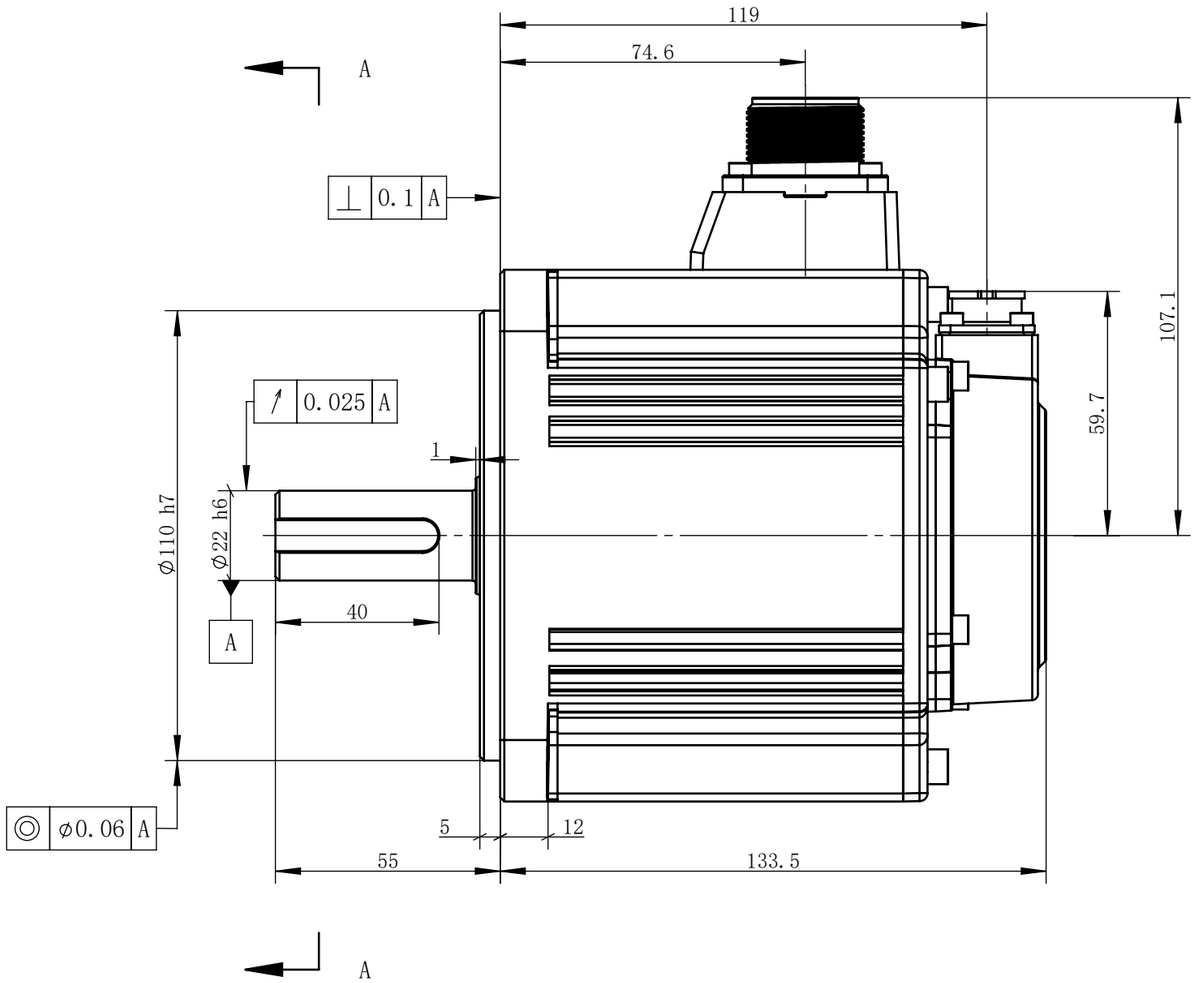

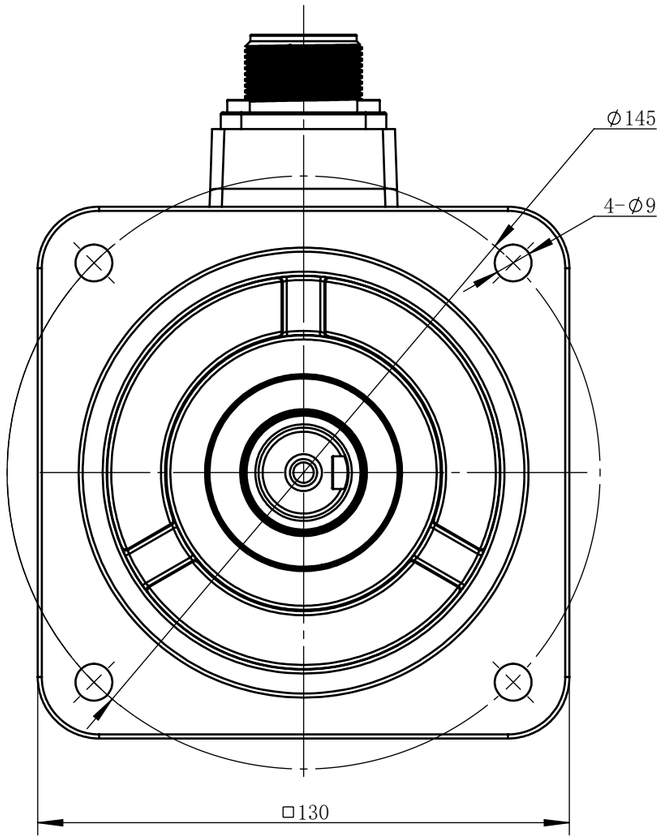

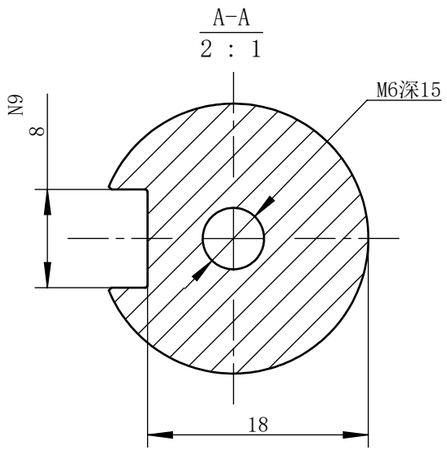

标记	处数	分区	版本	签字	日期
设 计			标准化		
校 对					
审 核			会 签		
工 艺			批 准		

阶段标记	版本	重量	比例
		Kg	1:1.5
共 1 张		第 1 张	

无锡信捷

外形尺寸图

MS6G-130CM15B2-40P8